OPTION Brake

FASTECH

Fast Accurate Smooth Motion

OPTION Brake

브레이크 총괄표

제품명	모터/브레이크 크기		
	42 mm	56 mm	60 mm
Ezi-SERVO CC-Link IE TSN			
Ezi-SERVO CC-Link IE TSN ALL			
Ezi-SERVO CC-Link IE TSN 4X			
Ezi-STEP CC-Link IE TSN			
Ezi-STEP CC-Link IE TSN ALL			
Ezi-STEP CC-Link IE TSN 4X			

고성능 브레이크 장착형 모터

(주)파스텍의 브레이크 장착형 모터는 Ezi-SERVO / Ezi-STEP 계열의 스테핑모터에 전자 브레이크를 결합한 일체형 제품입니다.

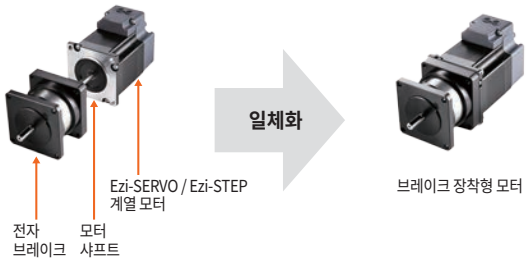

내구수명 향상

브레이크 장착형 모터에 사용되는 브레이크에는 내마모성이 뛰어난 브레이크 마찰판(Brake Lining)이 내장되어 있어 내구성이 좋고 수명이 깁니다.

무여자 작동형 전자 브레이크 탑재

브레이크 장착형 모터에 적용된 전자 브레이크는 전원이 끊어지는 경우, 내장 스프링의 압력에 의해 마찰 제동 토크가 즉각적으로 발생하는 무여자 작동형입니다. 따라서 시스템의 전원이 갑자기 끊어지는 비상 상황에서도 브레이크가 기계적으로 제동력을 발생하여 모터가 회전하는 것을 완전히 방지하기 때문에 사고를 미연에 예방할 수 있습니다.

짧은 제동시간

탑재된 무여자 작동형 전자 브레이크는 스프링 클로즈(Spring Close) 방식을 채택하고 있어 제동 토크가 빨리 높아지기 때문에 제동하는 데 걸리는 시간이 매우 짧습니다.

시스템의 안전성 증대

브레이크 장착형 모터는 시스템 가동 중에 갑자기 단전이나 정전이 발생하는 경우, 긴급하게 브레이크를 작동함으로써 부하의 정지 상태를 유지하고, 낙하를 방지하기 때문에 시스템의 안전성을 크게 높일 수 있습니다.

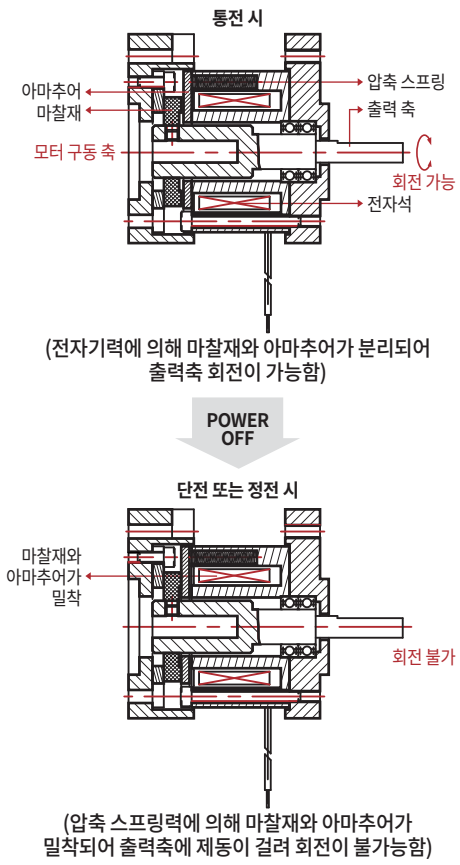

브레이크 장착형 모터의 허용 레이디얼 하중 및 허용 액시얼 하중

모터 크기	허용 레이디얼 하중 [N]				허용 액시얼 하중 [N]
	모터 축 끝에서부터의 거리 (mm)				
	3	8	13	18	
42 mm	22	26	33	46	모터 무게보다 낮을 것
56 mm	52	65	85	123	
60 mm	70	87	114	165	

1. 드라이브 규격 및 크기
드라이브 규격과 크기는 각 기종과 관련된 카탈로그를 참고하시기 바랍니다.

2. 시스템 구성, 설정 및 운전방법
시스템 구성과 설정, 운전 방법은 각 기종과 관련된 카탈로그를 참고하시기 바랍니다.

3. 외부 배선도
외부 배선도는 각 기종과 관련된 카탈로그를 참고하시기 바랍니다.

모터와 드라이브 조합

Ezi-SERVO의 경우

유닛 품명	모터 품명	드라이브 품명
Ezi-SERVO-□-□-□-BK	EzM-□-□-BK	기종별 품명과 동일함

※ 유닛 품명과 모터 품명의 마지막에'BK'를 붙이면 브레이크를 장착한 경우의 품명이 됩니다. (드라이브 품명은 변경 없음)

예) EzM-42S-A 모터를 사용하는 Ezi-SERVO ST 기종에 브레이크를 장착하는 경우의 품명 표기 방법

유닛 품명	모터 품명	드라이브 품명
Ezi-SERVO-ST-42S-A-BK	EzM-42S-A-BK	EzS-PD-42S-A

브레이크 작동 타이밍차트

드라이브 외부에서 브레이크를 해제하는 경우에는 서보/스텝 On 명령을 실행한 뒤 0.5 ~ 1초가 지난 다음에 실시해 주십시오.
그렇게 하지 않으면 작업 대상물이 낙하할 우려가 있습니다.

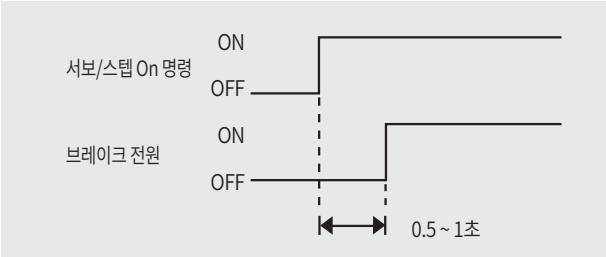

- 브레이크와 전원을 연결할 때는 AWG24(0.2 ㎟) 이상의 굵은 케이블을 사용해 주십시오.
- 브레이크는 무극성이므로 브레이크 케이블에는 극성이 없습니다.
- 브레이크 전원이 규격(24 V DC ± 10 %)보다 높으면 브레이크의 발열이 증가해 모터의 온도가 상승하기 때문에 고장의 원인이 됩니다.
- 그 반대로 브레이크 전원이 규격(24 V DC ± 10 %)보다 낮으면 브레이크가 제대로 작동하지 않는 경우가 발생할 수 있습니다.

브레이크 장착형 모터 규격 [42 mm]

적용 가능 모델		
Ezi-SERVO CC-Link IE TSN	Ezi-SERVO CC-Link IE TSN ALL	Ezi-SERVO CC-Link IE TSN 4X
Ezi-STEP CC-Link IE TSN	Ezi-STEP CC-Link IE TSN ALL	Ezi-STEP CC-Link IE TSN 4X

적용 모터	단위	42			
		42S	42M	42L	42XL
작동 방식	-	무여자 작동형			
정격 전압	V	24 V DC ± 10 %			
정격 전류	A	0.2			
소비 전력	W	5			
정마찰 토크	N·m	0.2			

※ 전자 브레이크는 전원 OFF 시의 위치 유지용이므로 제동용으로는 사용하지 말아 주십시오.

브레이크 장착형 모터 토크 [42 mm]

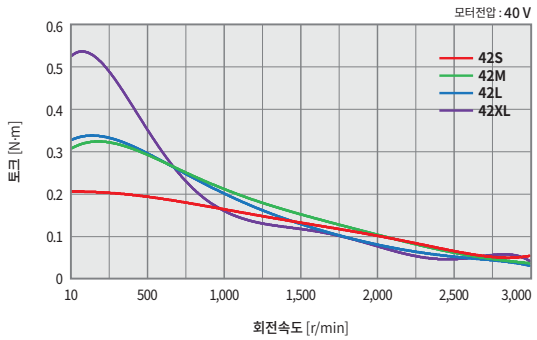

적용 가능 모델
Ezi-SERVO CC-Link IE TSN
Ezi-STEP CC-Link IE TSN

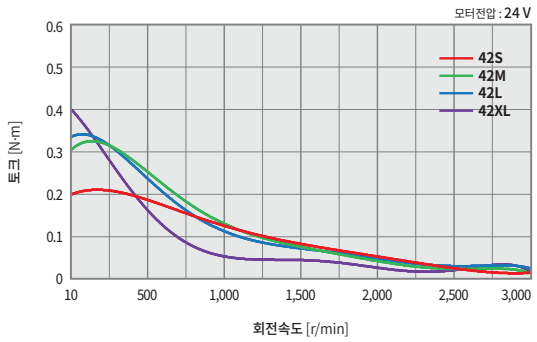

적용 가능 모델
Ezi-SERVO CC-Link IE TSN ALL
Ezi-SERVO CC-Link IE TSN 4X
Ezi-STEP CC-Link IE TSN ALL
Ezi-STEP CC-Link IE TSN 4X

※ Ezi-SERVO CC-Link IE TSN ALL 타입은 최대 2,000 r/min까지 지원합니다.

브레이크 장착형 모터 규격 [56 mm]

적용 가능 모델		
Ezi-SERVO CC-Link IE TSN	Ezi-SERVO CC-Link IE TSN ALL	Ezi-SERVO CC-Link IE TSN 4X
Ezi-STEP CC-Link IE TSN	Ezi-STEP CC-Link IE TSN ALL	Ezi-STEP CC-Link IE TSN 4X

적용 모터	단위	56		
		56S	56M	56L
작동 방식	-	무여자 작동형		
정격 전압	V	24 V DC ± 10 %		
정격 전류	A	0.27		
소비 전력	W	6.6		
정마찰 토크	N·m	0.7		

※ 전자 브레이크는 전원 OFF 시의 위치 유지용이므로 제동용으로는 사용하지 말아 주십시오.

브레이크 장착형 모터 토크 [56 mm]

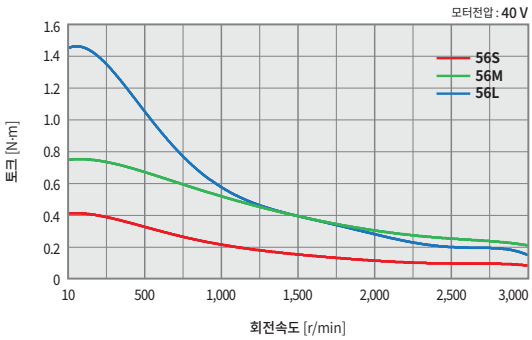

적용 가능 모델
Ezi-SERVO CC-Link IE TSN
Ezi-STEP CC-Link IE TSN

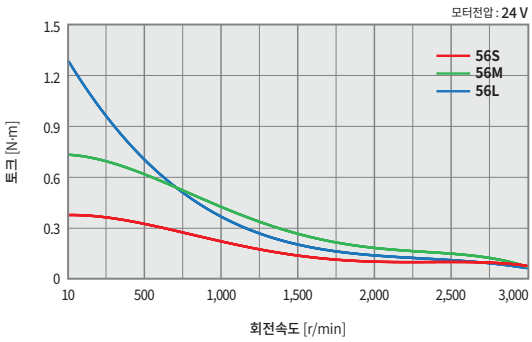

적용 가능 모델
Ezi-SERVO CC-Link IE TSN ALL
Ezi-SERVO CC-Link IE TSN 4X
Ezi-STEP CC-Link IE TSN ALL
Ezi-STEP CC-Link IE TSN 4X

※ Ezi-SERVO CC-Link IE TSN ALL 타입은 최대 2,000 r/min까지 지원합니다.

브레이크 장착형 모터 규격 [60 mm]

적용 가능 모델		
Ezi-SERVO CC-Link IE TSN	Ezi-SERVO CC-Link IE TSN ALL	Ezi-SERVO CC-Link IE TSN 4X
Ezi-STEP CC-Link IE TSN	Ezi-STEP CC-Link IE TSN ALL	Ezi-STEP CC-Link IE TSN 4X

적용 모터	단위	60		
		60S	60M	60L
작동 방식	-	무여자 작동형		
정격 전압	V	24 V DC ± 10 %		
정격 전류	A	0.27		
소비 전력	W	6.6		
정마찰 토크	N·m	0.7		

※ 전자 브레이크는 전원 OFF 시의 위치 유지용이므로 제동용으로는 사용하지 말아 주십시오.

브레이크 장착형 모터 토크 [60 mm]

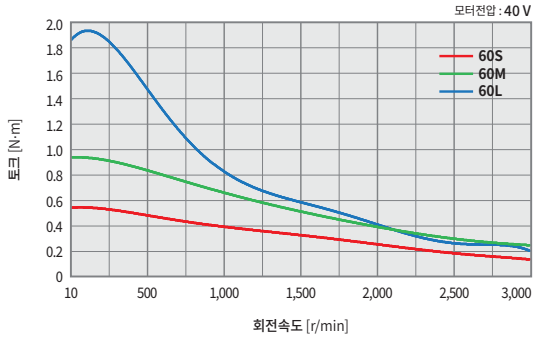

적용 가능 모델
Ezi-SERVO CC-Link IE TSN
Ezi-STEP CC-Link IE TSN

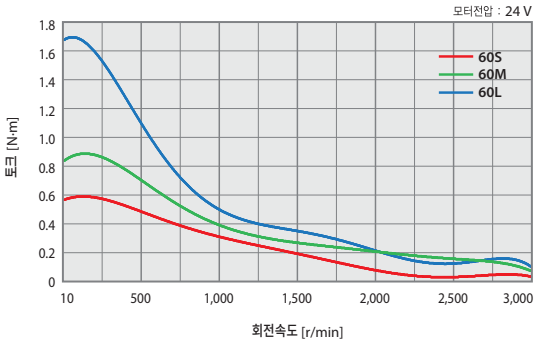

적용 가능 모델
Ezi-SERVO CC-Link IE TSN ALL
Ezi-SERVO CC-Link IE TSN 4X
Ezi-STEP CC-Link IE TSN ALL
Ezi-STEP CC-Link IE TSN 4X

※ Ezi-SERVO CC-Link IE TSN ALL 타입은 최대 2,000 r/min까지 지원합니다.

브레이크 장착형 모터 크기 [42 mm]

적용 가능 모델		
Ezi-SERVO CC-Link IE TSN	Ezi-SERVO CC-Link IE TSN 4X	

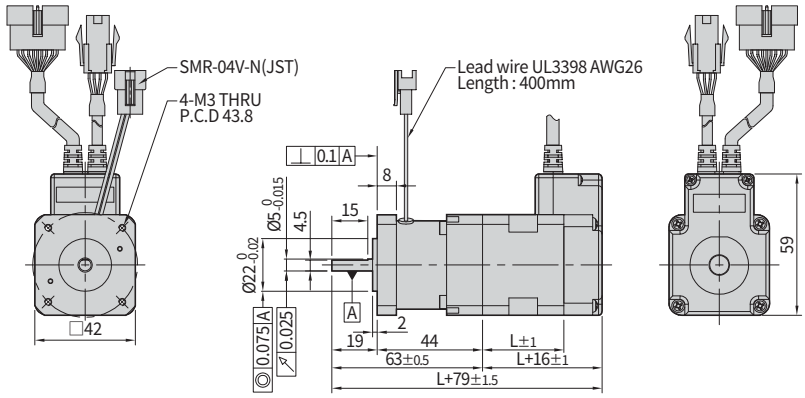

42 mm

모터 품명	길이(L)
EzM-42S	34
EzM-42M	40
EzM-42L	48
EzM-42XL	60

적용 가능 모델		
Ezi-SERVO CC-Link IE TSN ALL	Ezi-STEP CC-Link IE TSN ALL	

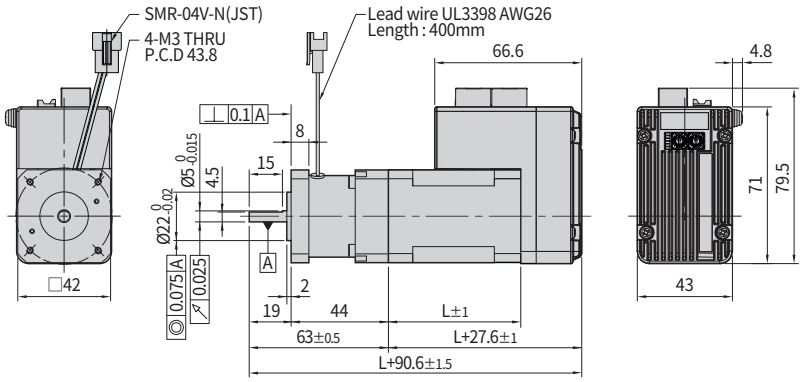

42 mm

모터 품명	길이(L)
42M	40
42L	48
42XL	60

적용 가능 모델		
Ezi-STEP CC-Link IE TSN	Ezi-STEP CC-Link IE TSN 4X	

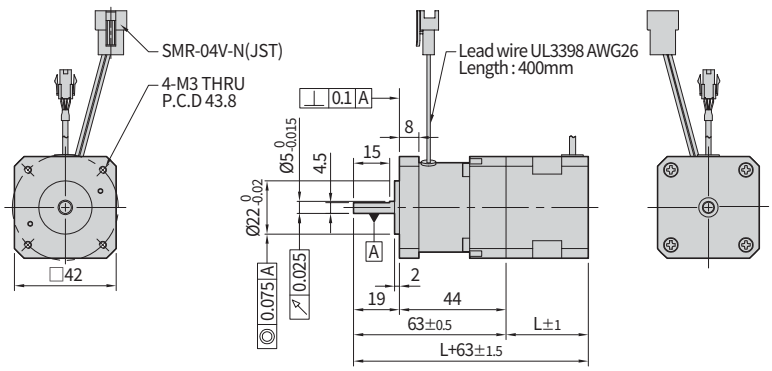

42 mm

모터 품명	길이(L)
BM-42S	34
BM-42M	40
BM-42L	48
BM-42XL	60

브레이크 장착형 모터 크기 [56 mm]

적용 가능 모델		
Ezi-SERVO CC-Link IE TSN	Ezi-SERVO CC-Link IE TSN 4X	

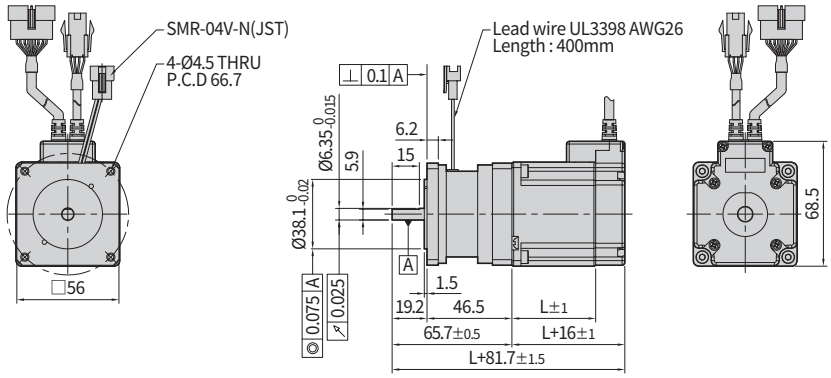

56 *mm*

모터 품명	길이(L)
EzM2-56S	46
EzM2-56M	55
EzM2-56L	80

적용 가능 모델		
Ezi-SERVO CC-Link IE TSN ALL	Ezi-STEP CC-Link IE TSN ALL	

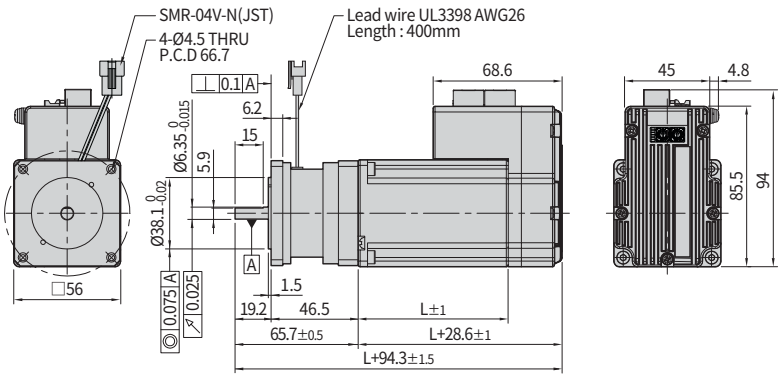

56 *mm*

모터 품명	길이(L)
56S	46
56M	55
56L	80

적용 가능 모델		
Ezi-STEP CC-Link IE TSN	Ezi-STEP CC-Link IE TSN 4X	

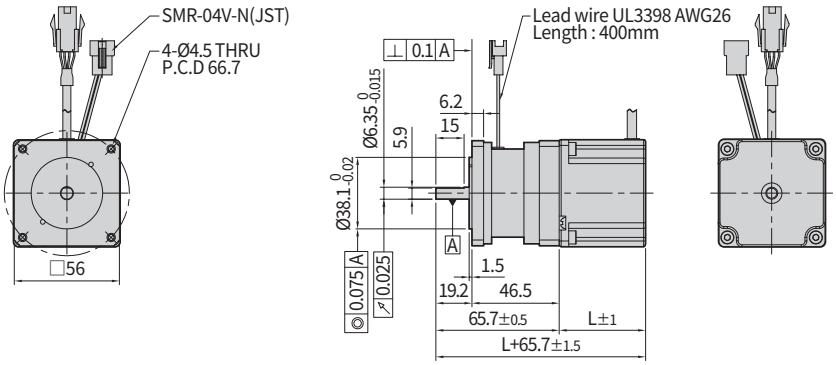

56 *mm*

모터 품명	길이(L)
BM-56S	46
BM-56M	55
BM-56L	80

브레이크 장착형 모터 크기 [60 mm]

적용 가능 모델		
Ezi-SERVO CC-Link IE TSN	Ezi-SERVO CC-Link IE TSN 4X	

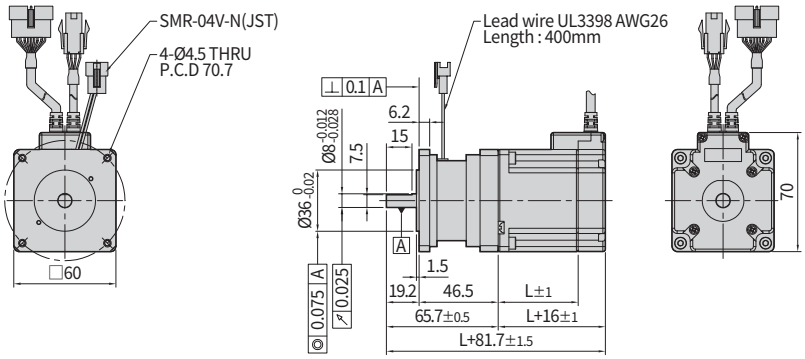

60 *mm*

모터 품명	길이(L)
EzM2-60S	47
EzM2-60M	56
EzM2-60L	85

적용 가능 모델		
Ezi-SERVO CC-Link IE TSN ALL	Ezi-STEP CC-Link IE TSN ALL	

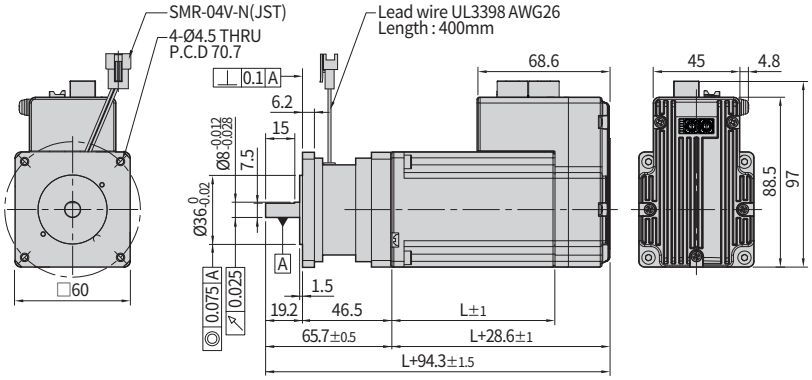

60 *mm*

모터 품명	길이(L)
60S	47
60M	56
60L	85

적용 가능 모델		
Ezi-STEP CC-Link IE TSN	Ezi-STEP CC-Link IE TSN 4X	

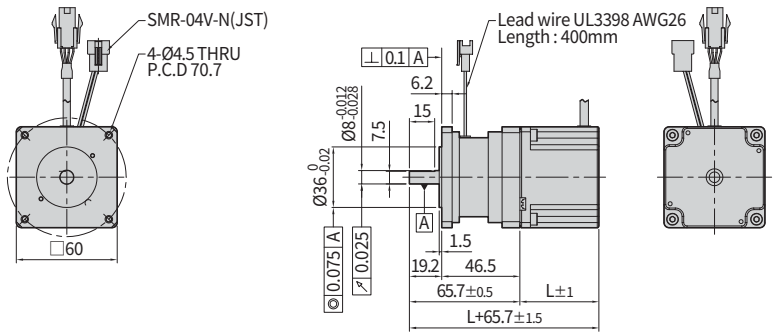

60 *mm*

모터 품명	길이(L)
BM-60S	47
BM-60M	56
BM-60L	85

시스템 구성도

Ezi-SERVO CC-Link IE TSN

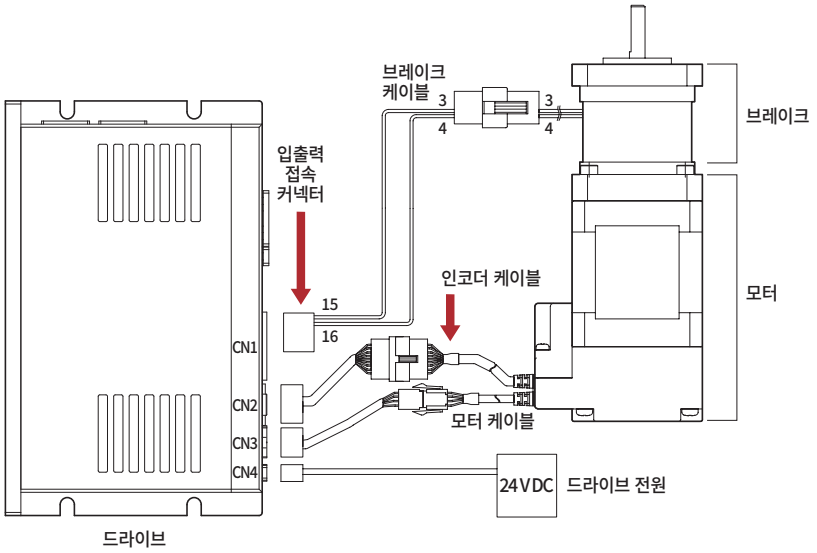

Ezi-SERVO CC-Link IE TSN 4X

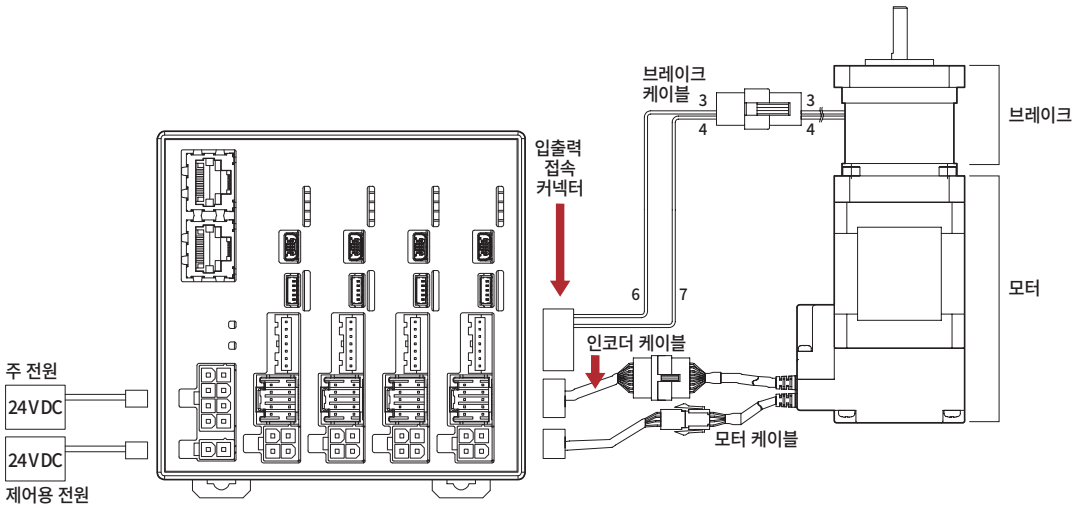

시스템 구성도

Ezi-SERVO CC-Link IE TSN ALL

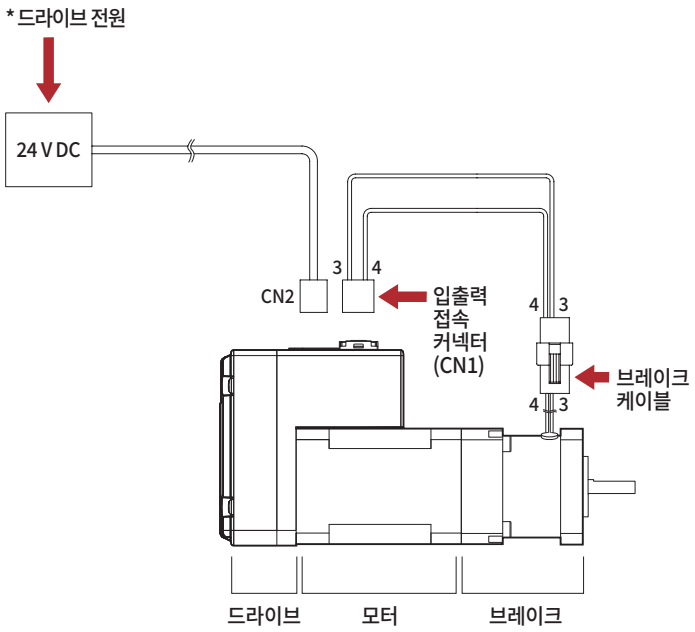

시스템 구성도

Ezi-STEP CC-Link IE TSN 4X

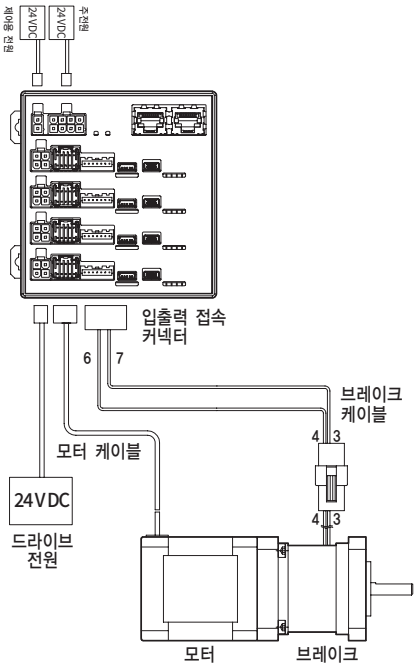

Ezi-STEP CC-Link IE TSN

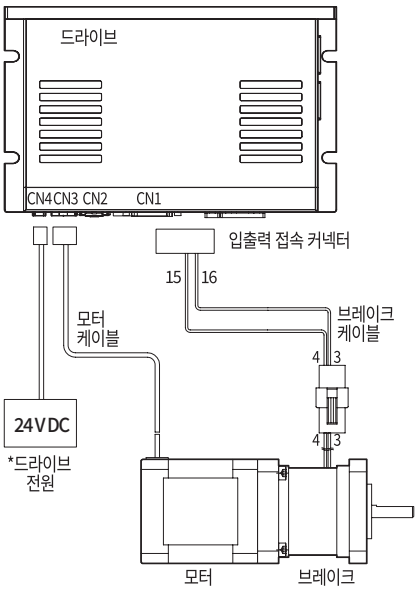

시스템 구성도

Ezi-STEP CC-Link IE TSN ALL

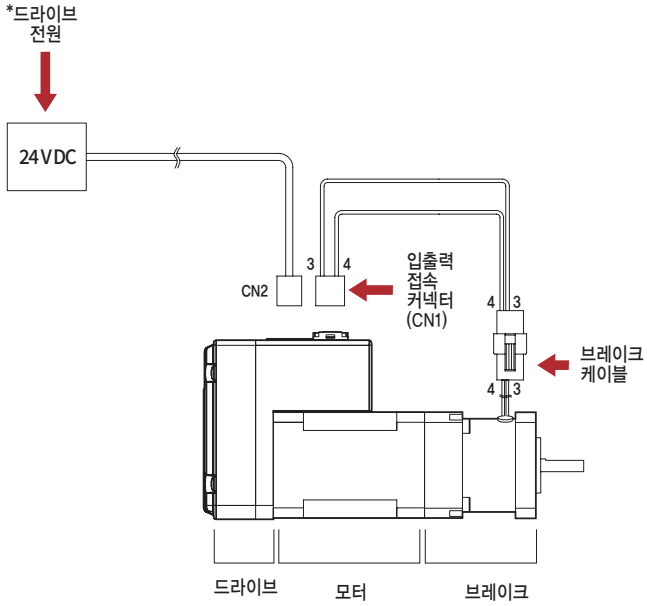

Fast Accurate Smooth Motion

FASTECH Co., Ltd.

FASTECH 본사 : (우편번호: 14502) 경기도 부천시 원미구 평천로 655,
부천테크노파크 401동 1201 ~ 1202호
TEL : 032-234-6317 FAX : 032-234-6302 E-mail : team_sales@fastech-motions.com

FASTECH 일본지사 : (〒 450-0001 아이치현) 나고야시 나카무라구 나고노 1 초메 47-1,
나고야 국제 센터빌딩 18층
TEL : +81-70-6588-5905 E-Mail : sales_japan@fastech-motions.com

Homepage : cltsn.fastech-motions.com | www.fastech-motions.com

※ 본 카탈로그에 수록된 제품의 색상 및 크기는 측정 방법에 따라 차이가 있을 수 있으며, 품질 향상을 위하여 예고 없이 사양이 변경될 수 있습니다.

ⓒ Copyright 2022-2026 FASTECH Co., Ltd.
All Rights Reserved.
2026-10-26 Rev.2.3