Ezi-IO® CC-Link IE TSN

Network Input/Output AD

- CC-Link IE TSN対応 アナログ入力モジュール
- スイッチのみで、入力モードと入力レンジ設定可能
- 移動平均処理機能を搭載
- 配線作業が容易
- DIN レール取り付け

FASTECH

Fast Accurate Smooth Motion

Ezi-IO® CC-LinkIE TSN AD

Network Input/Output

CC-Link IE TSN対応 アナログ入力モジュール

Ezi-IO CC-Link IE TSN ADは、高速イーサネット(1 Gbps、全二重通信方式)ベースの産業用ネットワークであるCC-Link IE TSNをサポートするアナログ入力モジュールです。Ezi-IO CC-Link IE TSN ADは、CC-Link IE TSNシステムに接続されるリモート局で、さまざまなトポロジをサポートするため、システムを柔軟に構成できます。

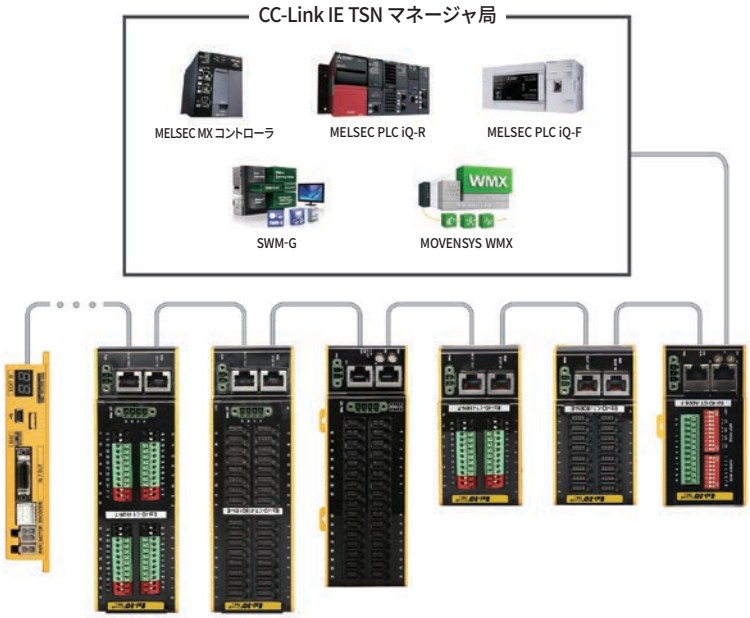

配線作業の簡素化

Ezi-IO CC-Link IE TSN ADはプッシュイン方式の端子台を使用します。プッシュイン方式の端子台はフェルール端子を使用して各種機器と簡単に接続できるので配線作業の工数を大きく削減できます。

通信同期モードのサポート

Ezi-IO CC-Link IE TSN ADは、Asynchronous、Synchronousモードをサポートします。

便利な各種スイッチ提供

ロータリースイッチでノードアドレを簡単に設定でき、ノード識別も容易です。また、ディップスイッチで電圧入力モードもしくは電流入力モードを選択可能し、電圧入力モードの場合は入力レンジを設定することができます。

移動平均処理機能

Ezi-IO CC-Link IE TSN ADは各チャンネルへ入力されるアナログ信号に混じっているノイズを除去し、アナログ入力値の変動を抑制できるように移動平均処理機能を提供します。移動平均フィルタの設定可能範囲は0 ～ 100 msです。

Ezi-IO CC-Link IE TSN AD 品名

Ezi-IO-CT-AD08-T

- 製品名称
- モジュールシリーズ名
  - CT： CC-Link IE TSN
- 入出力タイプ
  - AD08：8チャンネル/アナログ入力
- 入出力接続方式
  - T：端子台

Ezi-IO CC-Link IE TSN AD 製品一覧

品名
Ezi-IO-CT-AD08-T

製品仕様

品名			Ezi-IO-CT-AD08-T	
入力モード			電圧入力	電流入力
入力電圧			24 V DC ± 10%	
消費電流			最大 120 mA	
環境	温度		・使用：0 ～ 50°C ・保存：-20 ～ 70°C	
	湿度		・使用：35 ～ 85 %RH(結露なきこと) ・保存：10 ～ 90 %RH(結露なきこと)	
	耐振動		0.5 g	
機能	入力チャンネル数		8チャンネル	
	最大許容入力		± 15 V	± 30 mA
	入力レンジ		・-10 ~ 10 V ・-5 ~ 5 V ・-2.5 ~ 2.5 V ・0 ~ 10 V	・0 ~ 20 mA
	入力レンジ設定方法		・パラメータ設定画面(各チャンネルで設定可能) ・ディップスイッチ (CH1/CH2、CH3/CH4、CH5/CH6、CH7/CH8 設定可能)	
	入力インピーダンス		1 MΩ	249 Ω
	最大分解能		1/8,191 (Full Scale)	
	精度	25 °C	±0.3% (Full Scale)	±0.3% (Full Scale)
		0 ~ 50 °C	±0.4% (Full Scale)	±0.6% (Full Scale)
	アナログ変換サイクル		200 µs/8チャンネル	
	A/D変換データ		・-10 ~ 10 V : -4,096 ~ 4,095 ・-5 ~ 5 V: -4,096 ~ 4,095 ・-2.5 ~ 2.5 V: -4,096 ~ 4,095 ・0 ~ 10 V: 0 ~ 8,191	・0 ~ 20 mA: 0 ~ 8,191
	絶縁方式		アナログ入力と通信ライン間：デジタル・アイソレータ絶縁 (各入力チャンネル間は非絶縁)	
LED 表示			・電源状態表示(PWR) ・CC-Link IE TSN通信状態表示(RUN) ・動作異常表示(ERR) ・CC-Link IE TSN通信接続(P1、P2)	
CC-Link IE TSN	支援プロトコール		CC-Link IE TSN クラスB	
	通信同期モード		非同期、同期モード	

外形寸法図 [mm]

端子台タイプ - 適用モデル : Ezi-IO-CT-AD08-T

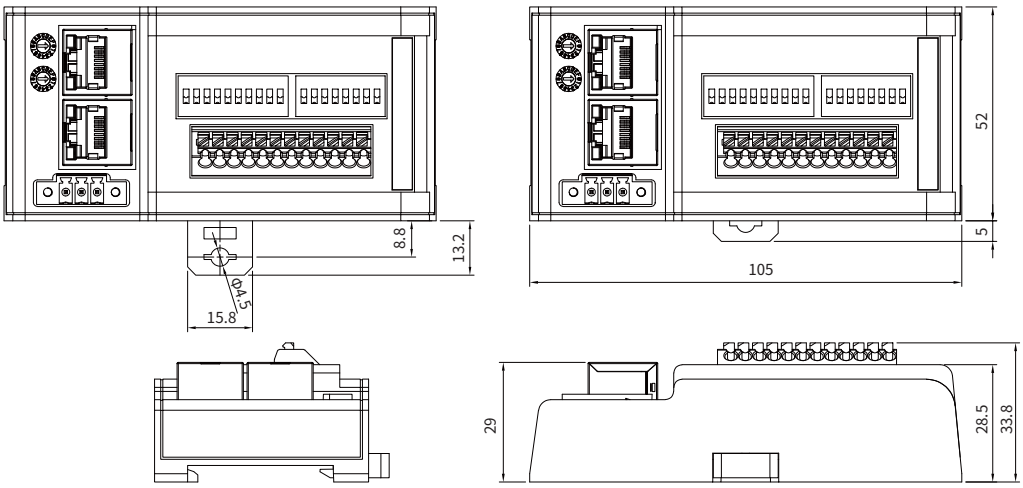

※ DINレールはレール幅35 mmのものをご使用ください。

設定と運転 [Ezi-IO-CT-AD08-T]

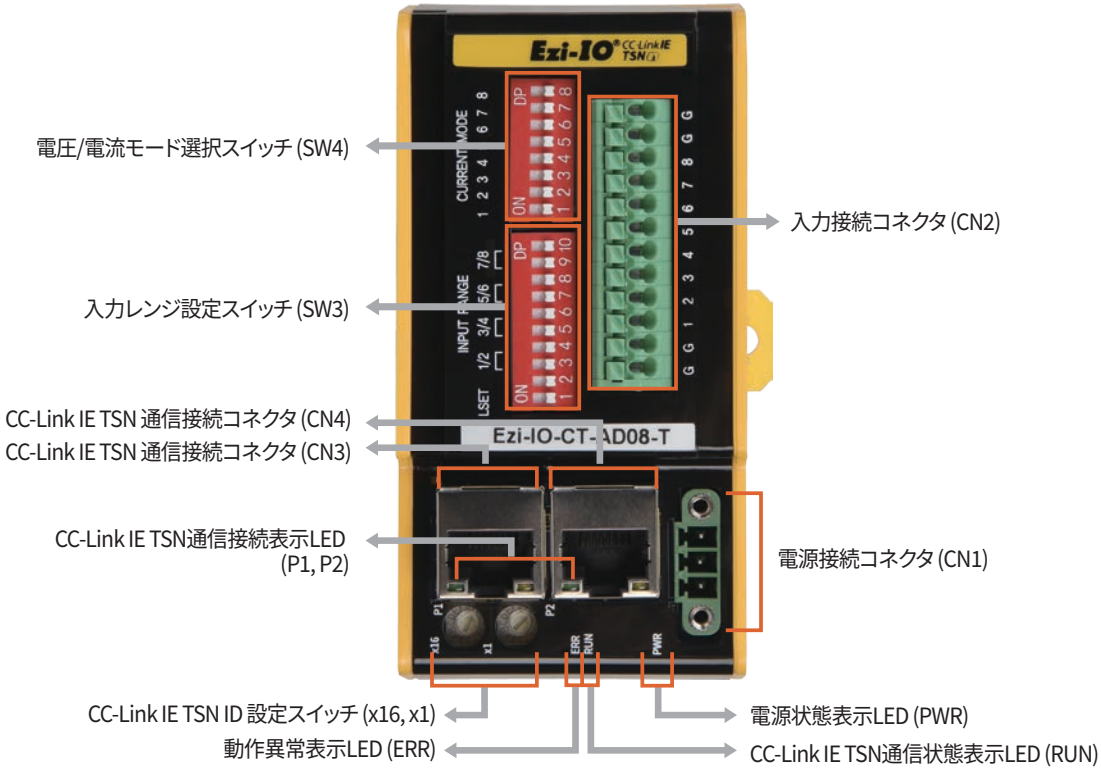

1. CC-Link IE TSN ID 設定スイッチ(SW1, SW2)

CC-Link IE TSN ID(Remote Station ID)のノードアドレスを設定するスイッチで、16進数です。
SW1は 1の桁(×1)、SW2は16の桁(×16)を示します。

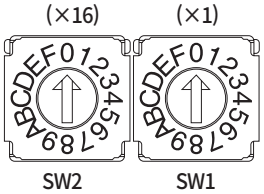

2. 電圧/電流モード選択スイッチ(SW4)

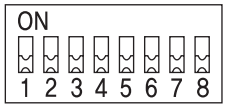

SW4は各チャンネル別に電圧/電流モードを選択するスイッチです。SW4の選択機能は下記のとおりです。

スイッチ / モード	CH1	CH2	CH3	CH4	CH5	CH6	CH7	CH8
	SW4.1	SW4.2	SW4.3	SW4.4	SW4.5	SW4.6	SW4.7	SW4.8
電圧入力	OFF	OFF	OFF	OFF	OFF	OFF	OFF	OFF
電流入力	ON	ON	ON	ON	ON	ON	ON	ON

※ 選択したモードに合わせて、電源を投入する前にSW4設定を行ってください。

3. 入力レンジ設定スイッチ (SW3)

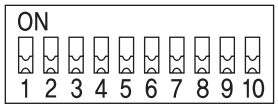

SW3は入力レンジ設定用スイッチです。各スイッチの組み合わせにより、入力レンジを設定します。

設定方式選択

LSET(SW3.1)を使って次のように設定方式を選択します。

スイッチ / 設定方式	LSET SW 3.1	説明
ディップスイッチ	ON	電圧入力レンジをスイッチ(SW3.3～SW3.10)により設定
パラメータ設定画面	OFF	電圧/電流入力範囲をパラメータ設定画面で設定

※ チャンネルを一つでも電流モードで使用するときは、必ずパラメータ設定画面に設定してください。
※ 設定方式に合わせて、電源を投入する前にSW3.1を設定してください。
※ SW3.2は使用しません。

電圧入力レンジ 設定

SW3.1をONに選択した場合、電圧入力レンジは下記のように設定します。

スイッチ / 入力レンジ	CH1/CH2		CH3/CH4		CH5/CH6		CH7/CH8	
	SW3.3	SW3.4	SW3.5	SW3.6	SW3.7	SW3.8	SW3.9	SW3.10
-10 ~ 10 V	OFF	OFF	OFF	OFF	OFF	OFF	OFF	OFF
-5 ~ 5 V	OFF	ON	OFF	ON	OFF	ON	OFF	ON
-2.5 ~ 2.5 V	ON	OFF	ON	OFF	ON	OFF	ON	OFF
0 ~ 10 V	ON	ON	ON	ON	ON	ON	ON	ON

4. 状態表示LED

電源状態表示LED

表示	色	状態	説明
PWR	Red	OFF	電源OFF状態
		ON	電源が投入されている状態

CC-Link IE TSN通信状態表示LED

表示	色	状態	説明
RUN	Green	OFF	初期化状態または電源OFF状態
		ON	正常運転中

動作異常表示LED

表示	色	状態	説明
ERR	Red	OFF	エラーのない状態または電源OFF
		ON	エラー発生状態

CC-Link IE TSN 通信接続表示LED

表示	色	状態	説明
P1 / P2	Green	OFF	リンクダウン中
		ON	リンクアップ中

5. 電源接続コネクタ (CN1)

番号	機能	入力/出力
1	24 V DC	入力
2	GND	入力
3	FG	入力

6. 入力接続コネクタ (CN2)

番号	表示	機能	入力/出力
1	G	Analog GND	入力
2	G	Analog GND	入力
3	1	Analog In 1	入力
4	2	Analog In 2	入力
5	3	Analog In 3	入力
6	4	Analog In 4	入力
7	5	Analog In 5	入力
8	6	Analog In 6	入力
9	7	Analog In 7	入力
10	8	Analog In 8	入力
11	G	Analog GND	入力
12	G	Analog GND	入力

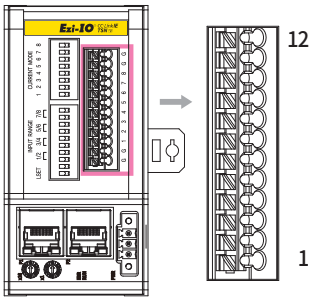

7. CC-Link IE TSN 通信接続コネクタ (CN3、CN4)

番号	機能	番号	機能
1	TD+	6	RD-
2	TD-	7	----
3	RD+	8	----
4	----	コネクタフード	F.GND
5	----		

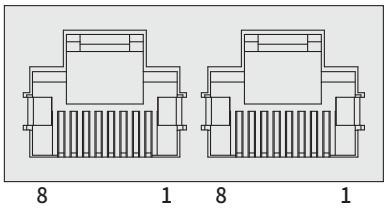

システム構成図 [Ezi-IO-CT-AD08-T]

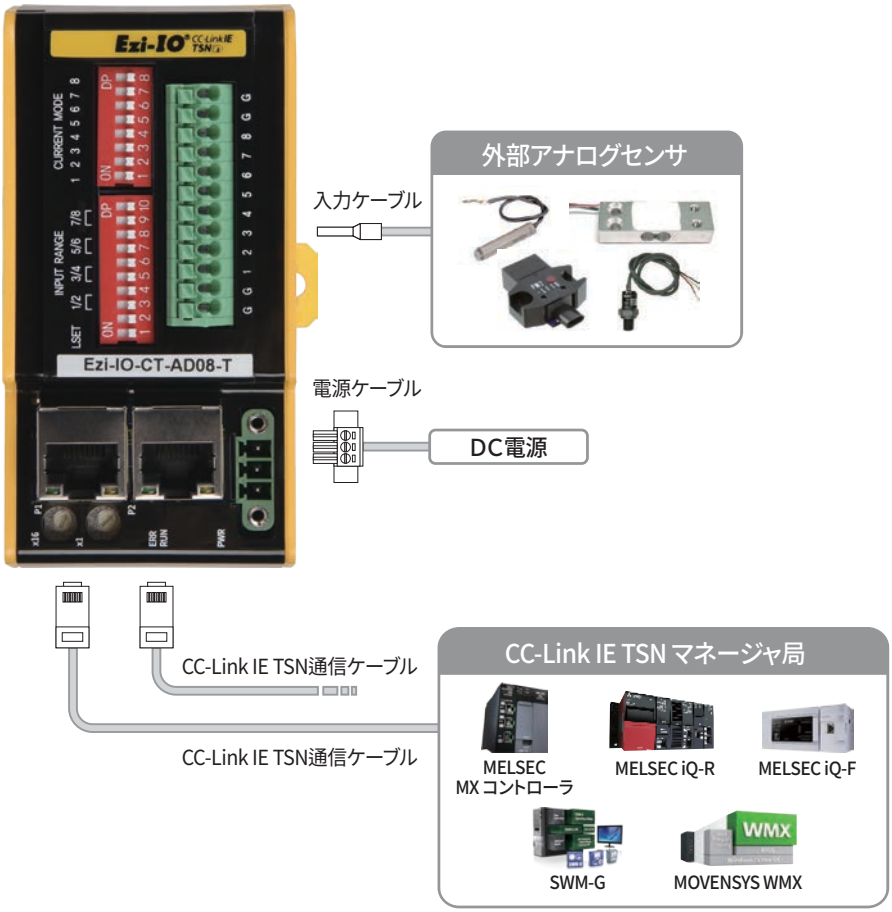

1. 付属品

接続コネクタ

用途	種類	品名	メーカー
電源接続(CN1)	端子台	MC421-38103	DECA

※ 上記のコネクタは本製品の付属品です。他のものを使う時は規格を満足していることをご確認ください。

2. 別売品

CC-Link IE TSN通信ケーブル

用途	品名	長さ[m]	備考
CC-Link IE TSN通信接続 (CCN3、CN4)	CGNR-EC-001F	1	• STP(Shielded Twisted Pair) ケーブル • カテゴリ 5e 以上 • 使用可能な最大長さ: 100m • 固定形ケーブル
	CGNR-EC-002F	2	
	CGNR-EC-003F	3	
	CGNR-EC-005F	5	

※ 上記以外のケーブル(1 m単位)と可動形ケーブルなどについては弊社にお問い合わせください。

外部接続図 [端子台タイプ]

Ezi-IO-CT-AD08-T

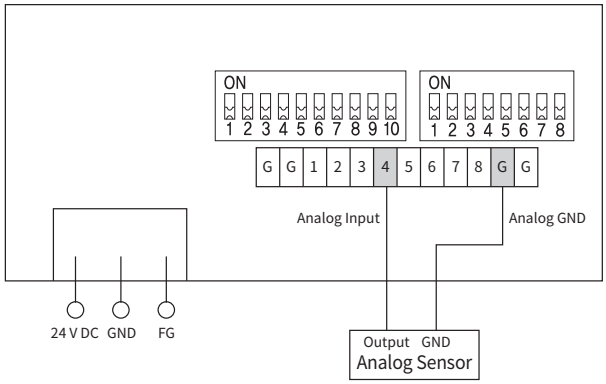

MEMO

Fast Accurate Smooth Motion

FASTECH Co., Ltd.

FASTECH 本社: （郵便番号： 14502）京畿道 富川市 平川路655 富川テクノパーク401棟1201 ~ 1202号
TEL : +82-32-234-6317 E-Mail : sales@fastech-motions.com

FASTECH JAPAN : 〒450-0001 愛知県名古屋市中村区那古野 1丁目47-1名古屋国際センタービル 18階
TEL : +81-70-6588-5905 E-Mail : sales_japan@fastech-motions.com

Homepage : cltsn.fastech-motions.com/jp｜www.fastech-motions.com

※ このカタログに掲載している製品の色相および仕様は、測定方法によって多少異なる場合があります。
※ このカタログに掲載している製品の性能および仕様は、製品の改良および仕様変更などのため 予告なく変更することがあります。

ⓒ Copyright 2025-2026 FASTECH Co., Ltd.
All Rights Reserved.

2026-10-27 Rev.2.2